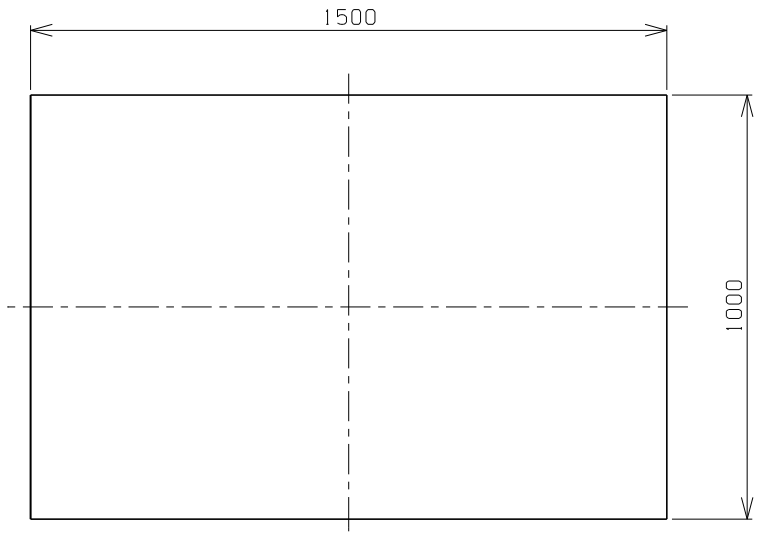
1500
1000

AE-1510

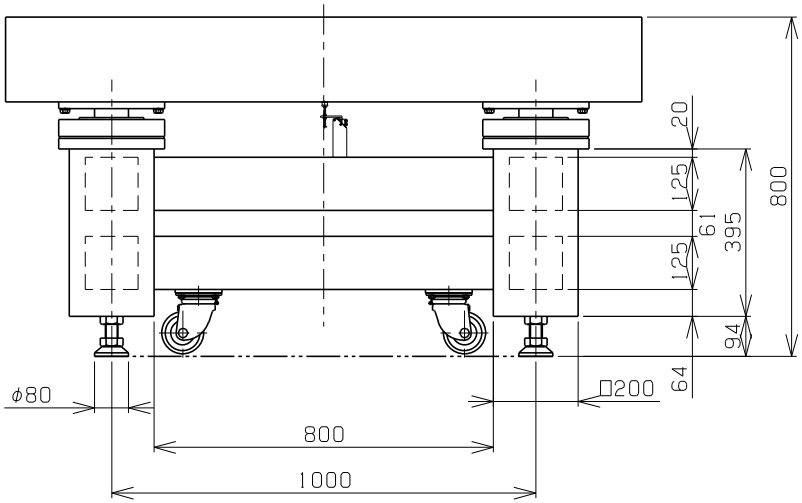
20
125
61
395
125
94
64
800
φ80
□200
800
1000

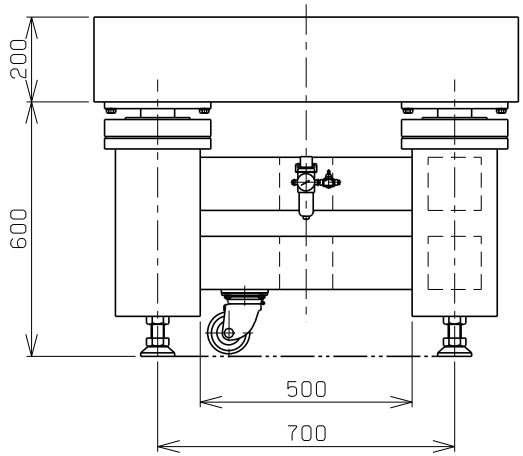
200
600
500
700