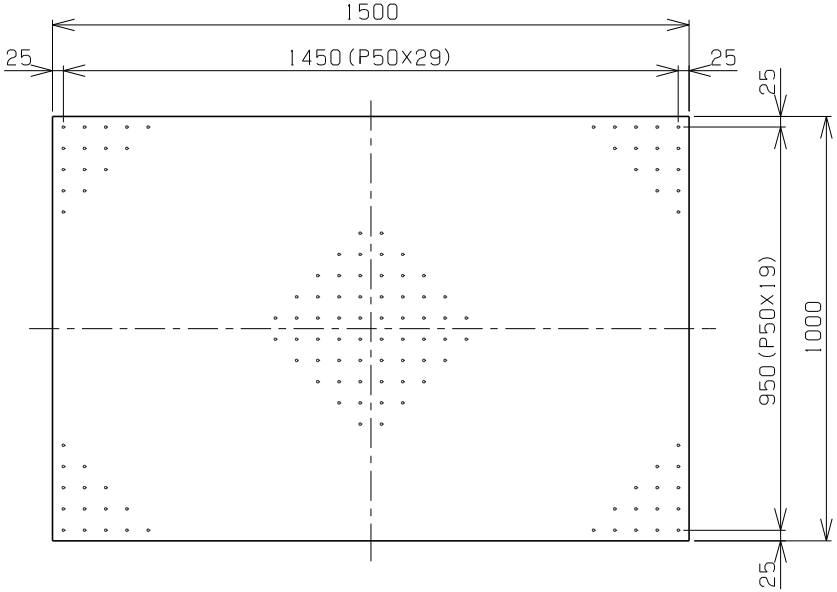
1500
25
1450 (P50X29)
25
25
950 (P50X19)
1000
25

RB−1510

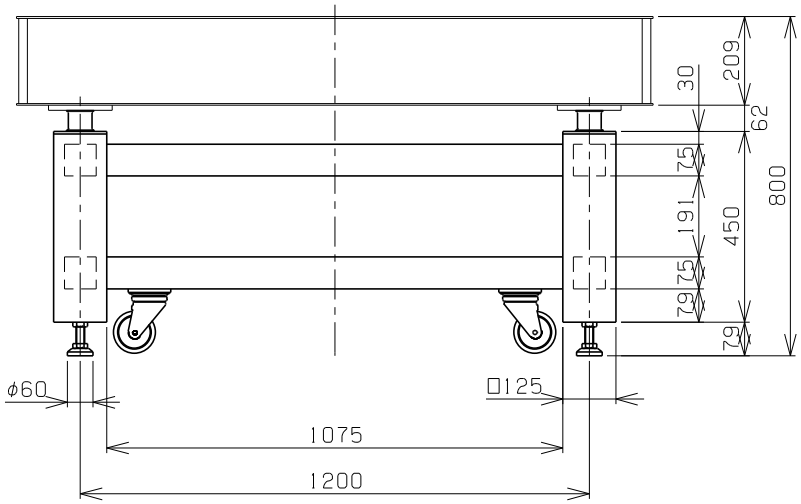
209
30
62
75
191
450
800
75
79
79
φ60
□125
1075
1200

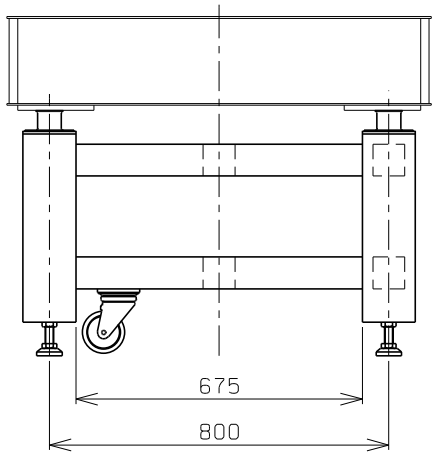
675
800