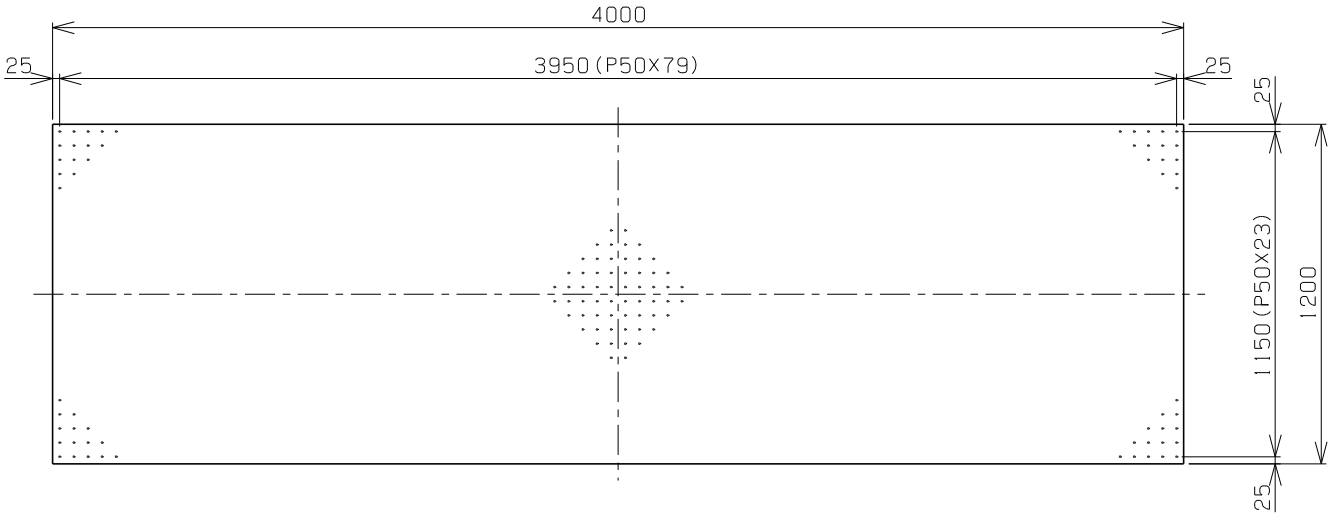
4000
25
3950(P50X79)
25
25
1150(P50X23)
1200
25

RB−4012

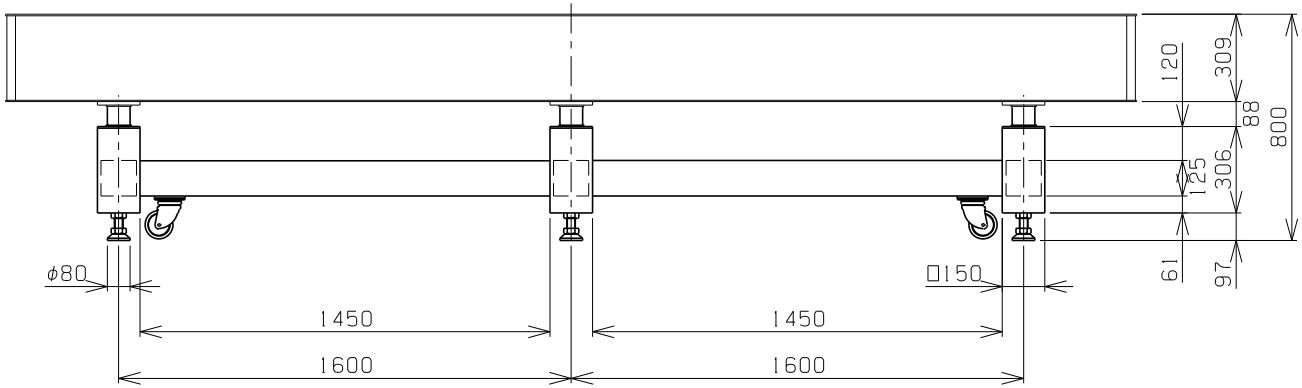
120
309
88
800
125
306
61
97
φ80
□150
1450
1450
1600
1600

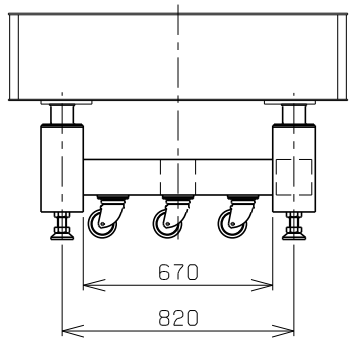
670
820