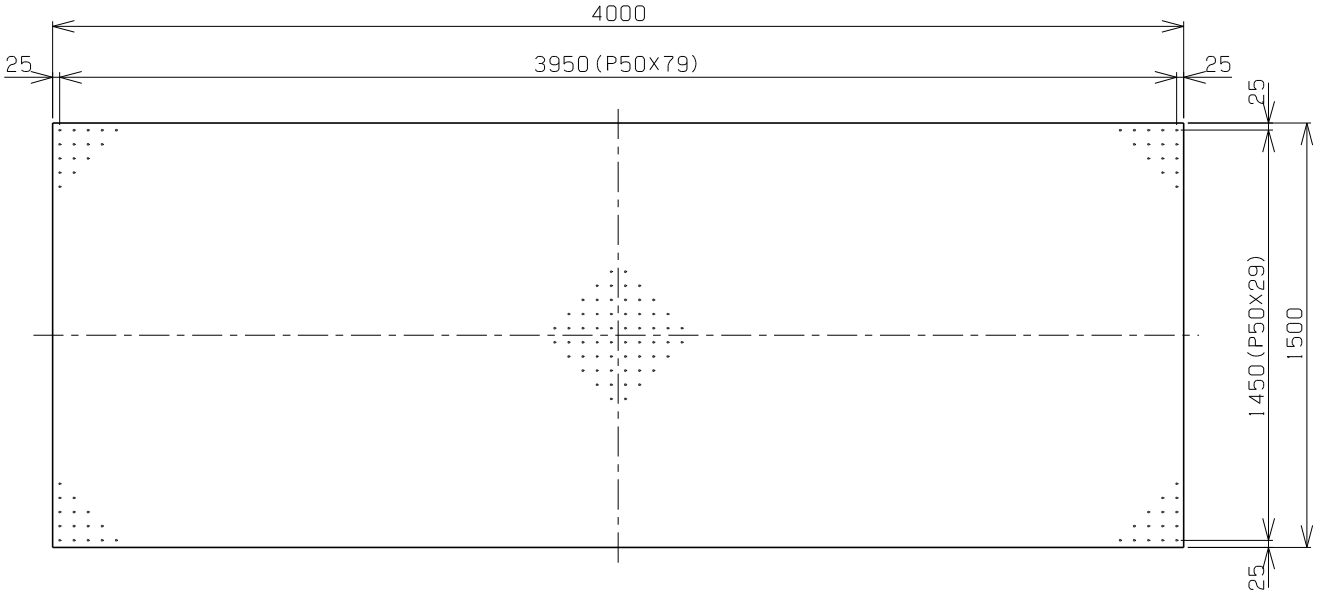
4000
25
3950 (P50X79)
25
25
1450 (P50X29)
1500
25

RB−4015

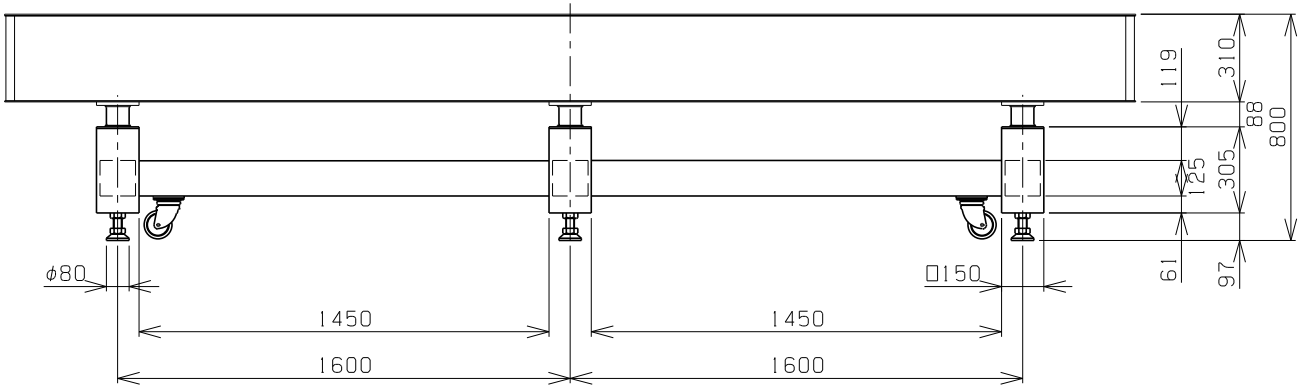
119
310
88
800
125
305
61
97
φ80
□150
1450
1450
1600
1600

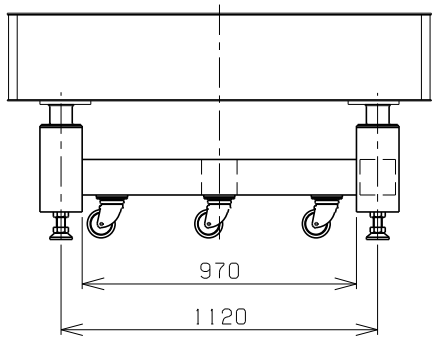
970
1120