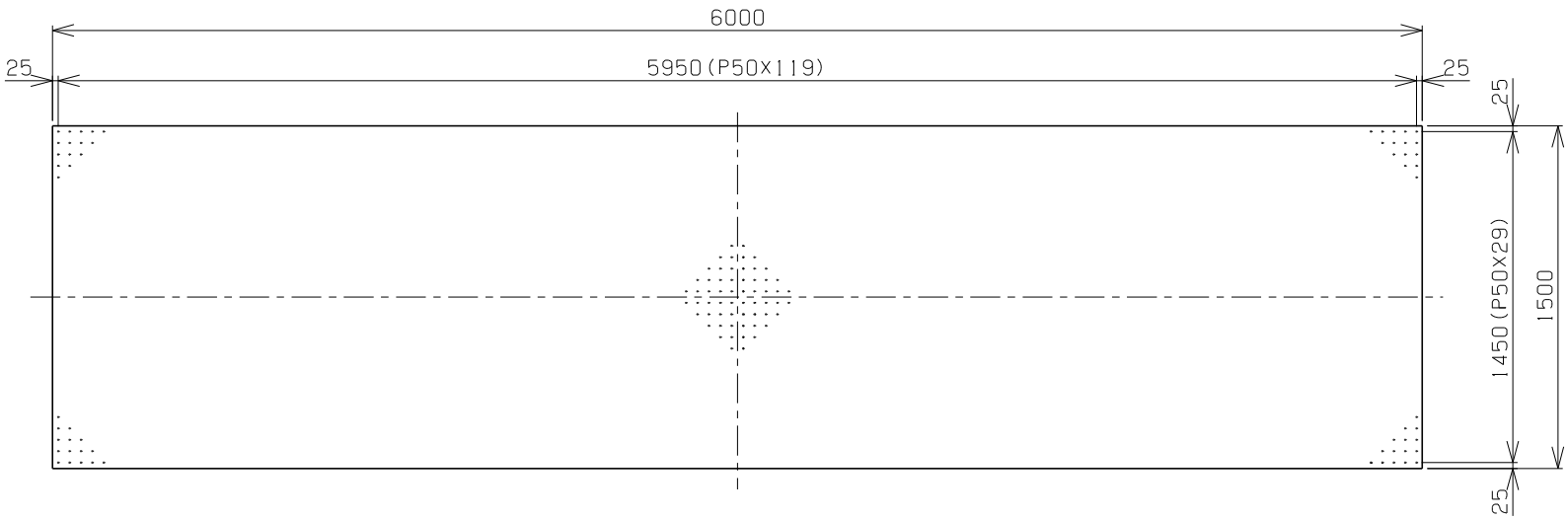
6000
25
5950(P50X119)
25
25
1450(P50X29)
1500
25

# RB−6015

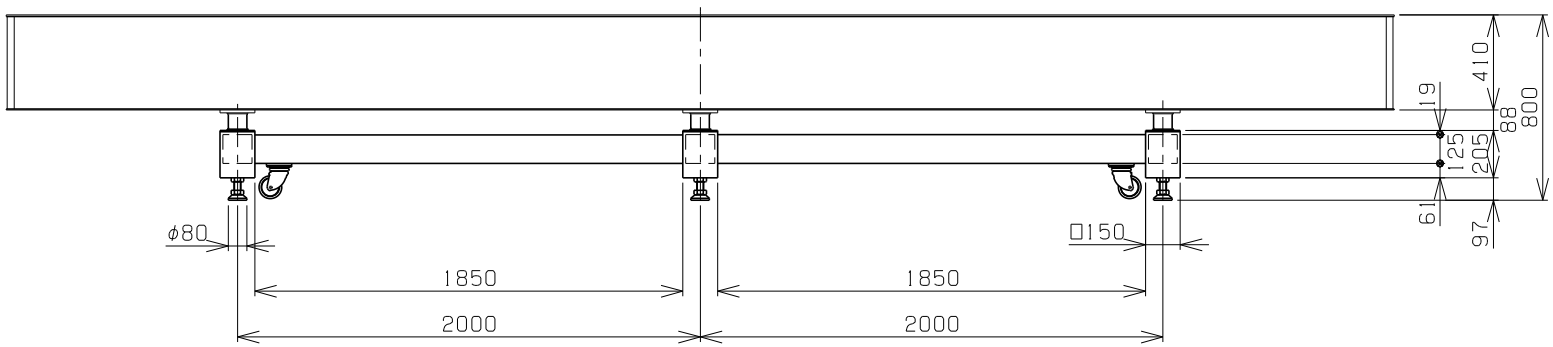
410
19
88
800
125
205
61
97
φ80
□150
1850
1850
2000
2000

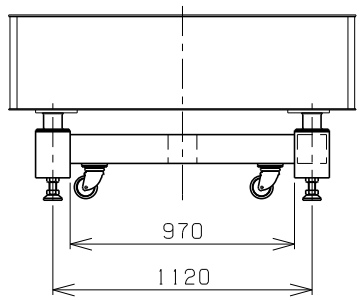
970
1120